Installation Instructions for VFS553

For Vertical Mounting of the Lindberg/Blue M Furnace Models HTF55322, HTF55342, and HTF55347

The VFS series vertical floor stands are shipped with all of the necessary hardware to mount a Lindberg/ Blue M furnace models HTF55322, HTF55342, and HTF55347.

Refer to the attached drawing and item list for details.

Read these Installation Procedures completely before starting.

Installation Procedure:

WARNING: Lifting Hazard. Unit weighs approximately 120-195 lbs (55-80 kg).
Multi-Person lift or Mechanical hoist lift is recommended. Take adequate safety measures when moving device.

1. Position the furnace and floor stand near their final location. Tools required include 9/16 and 3/4 wrenches, and a flat blade screwdriver.
2. Attach the floor stand outriggers to the sides of the floor stand rack with the 1/2” hardware provided.
3. Using the screwdriver, remove the rubber feet from the base of the furnace. Mounting may be simplified by removing some of the lower outer furnace panels.
4. Position the furnace to the floor stand, aligning the holes with those in the vertical frame. Several position sets of mounting holes are provided on the vertical frame of the floor stand. Select the set that gives the best furnace height.

CAUTION: Recommended to use properly rated mechanical hoist and straps to lift the furnace into position on floor stand. There are no forklift points on the furnace. Lift points for a vertical lift are at the bottom sides or on the tube end edges.

WARNING: Do not lift while the lid is unlatched, at the tube openings, or at the furnace handles. May result in personal injury or damage to furnace.

5. From the 3/8” hardware provided, insert the flat washer between the furnace and the frame. Run the bolt with a lock washer through the stand, the flat washer and into the nutsert. Install the balance of the hardware.
6. Perform a final tightening of the furnace mounting bolts.
7. Locate the floor stand and furnace assembly in its final location.
8. Level the stand with the leveling feet and outriggers, as necessary.

PARTS LIST:

ITEM NO.	DESCRIPTION	QTY.
1	FLOORSTAND RACK	1
2	FLOORSTAND OUTRIGGERS	2
3	1/2 X 3 BOLT	2
4	1/2 FLATWASHER	2
5	3/8 X 2-3/4 BOLT	4
6	3/8 LOCKWASHER	4
7	3/8 FLATWASHER	4

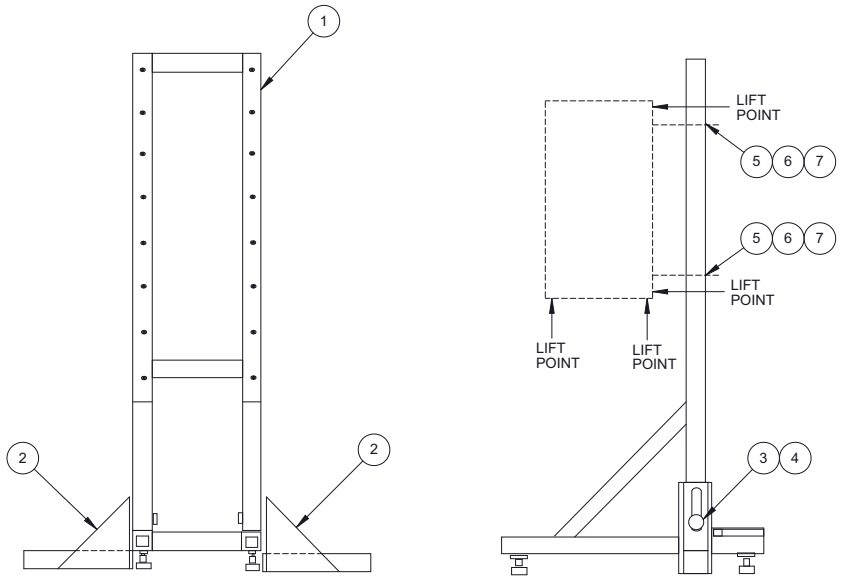

Figure 1. Installation Assembly Diagram

Instructions d’installation de VFS553

Pour le montage vertical du four Lindberg / Blue M, modèles HTF55322, HTF55342 et HTF55347

Les supports de sol verticaux de la série VFS sont livrés avec tout le matériel nécessaire au montage d’un four Lindberg / Blue M, modèles HTF55322, HTF55342 et HTF55347.

Pour plus d’informations, merci de consulter les schémas joints et la liste des articles.

Lisez ces procédures d’installation dans leur intégralité avant de commencer.

Procédure d’installation :

AVERTISSEMENT : Risque lié à l’opération de levage. L’unité pèse approximativement entre 120 et 195 livres (55 à 80 kg) Il est recommandé d’utiliser un élévateur à plusieurs personnes ou un élévateur mécanique. Prenez les mesures de sécurité adéquates lors du déplacement de l’appareil.

1. Placez le four et le support de sol à proximité de leur emplacement définitif. Les outils nécessaires comprennent des clés de 9/16 et 3/4 ainsi qu’un tournevis plat.
2. Fixez les stabilisateurs du support de sol aux côtés du support de sol à l’aide du matériel de 1/2 po fourni.
3. À l’aide du tournevis, retirez les pieds en caoutchouc de la base du four. Le montage peut être simplifié en retirant certains panneaux extérieurs inférieurs du four.
4. Placez le four sur le support de sol en alignant les trous avec ceux du cadre vertical. Plusieurs jeux de trous de montage sont prévus sur le cadre vertical du support. Sélectionnez le jeu qui vous offre la meilleure hauteur de four.

ATTENTION : Il est recommandé d’utiliser un palan mécanique de capacité appropriée et des sangles pour soulever le four en position sur le support au sol. Le four ne possède pas de points de levage à fourche. Les points de levage pour un déplacement vertical se trouvent sur les côtés inférieurs ou sur les bords des tubes.x

AVERTISSEMENT : Ne pas lever si le couvercle est détaché, ni au niveau des ouvertures des tubes, ni au niveau des poignées du four. Cela pourrait entraîner des blessures corporelles ou endommager le four.

5. À l’aide du matériel de 3/8 po fourni, insérez la rondelle plate entre le four et le cadre. Faites passer le boulon avec une rondelle de blocage à travers le support et la rondelle plate dans l’écrou. Installez le reste du matériel.
6. Effectuez un serrage final des boulons de montage du four.
7. Placez l’ensemble support de sol et four à son emplacement définitif.
8. Ajustez le support à l’aide des pieds de nivellement et des stabilisateurs si nécessaire.

LISTE DES PIÈCES :

N° ARTICLE	DESCRIPTION	QTÉ
1	SUPPORT DE SOL	1
2	STABILISATEURS DU SUPPORT DE SOL	2
3	BOULON 1/2 X 3	2
4	RONDELLE PLATE 1/2	2
5	BOULON 3/8 X 2-3/4	4
6	RONDELLE DE BLOCAGE 3/8	4
7	RONDELLE PLATE 3/8	4

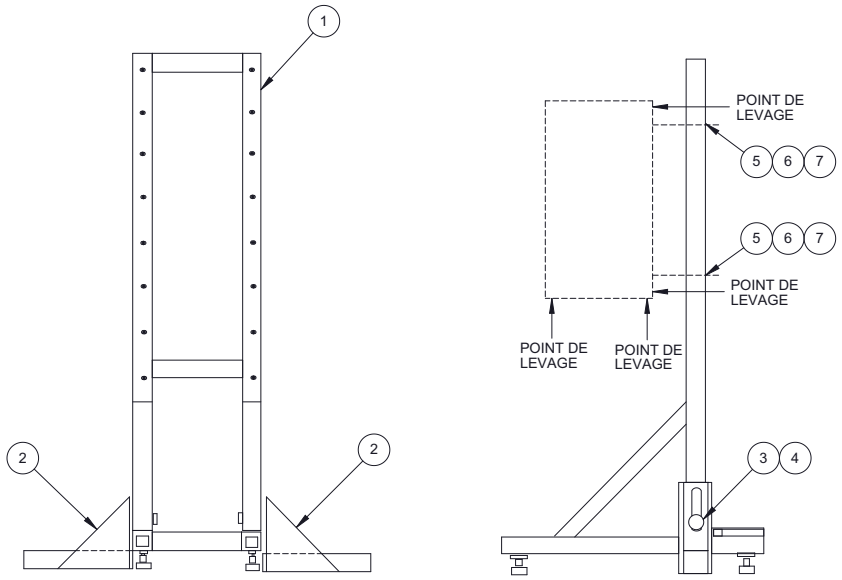

Figure 1. Schéma d'assemblage de l'installation